CARPINTARIA METÁLICA

SANTO ANDRÉ

Qualidade e pontualidade fazem a diferença.

- Proporciona elevada redução de custos, pois conta com sistema de tesouras pré-fabricadas que reduzem o tempo de montagem em até 70% em relação a uma estrutura convencional;
- Leveza e baixo custo na fundação;
- Durabilidade e segurança estrutural;
- Perfis galvanizados e com distintas opções de pintura;
- Imune a cupins;
- Estrutura não inflamável;
- Não empena e não trinca;
- Montagem rápida com parafusos auto-brocantes (perfura e fixa unicamente com parafusadeira e sem soldas);
- Fácil manuseio e estocagem;
- Ecologicamente correto.

Produto Ecológico

www.sandre.com.br

SANTO ANDRÉ
Qualidade e pontualidade fazem a diferença.

Produtos

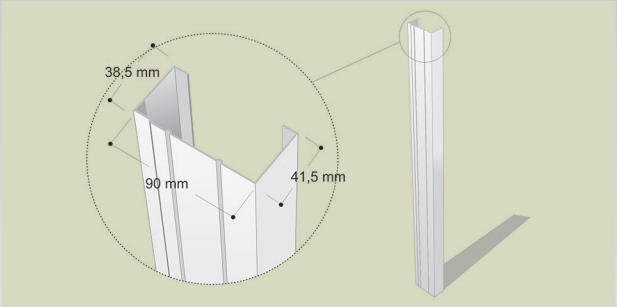

Montante 90

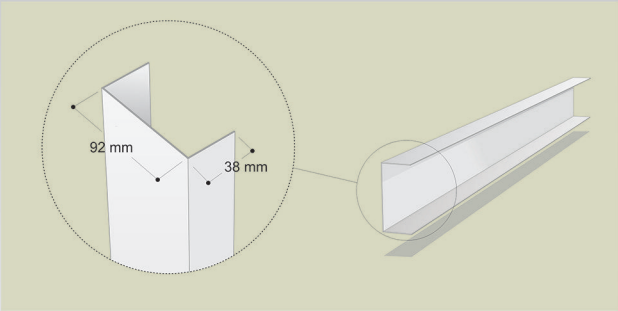

Guia 90

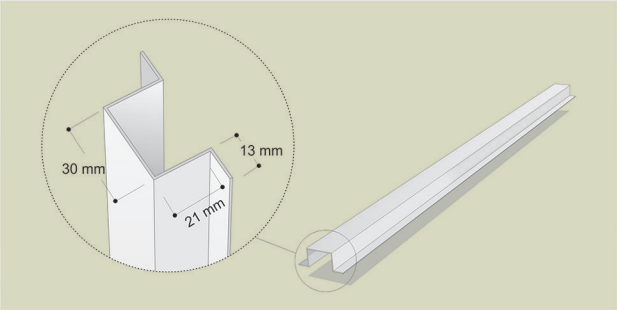

Ripa "terça"

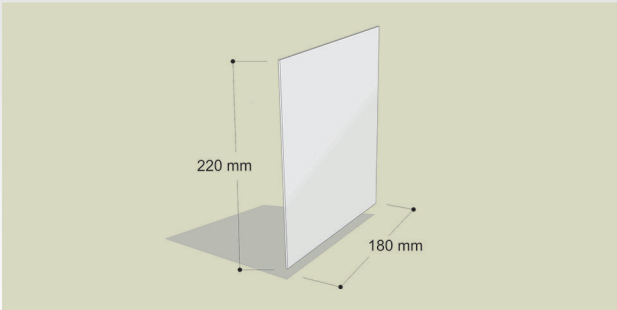

Chapa de ligação

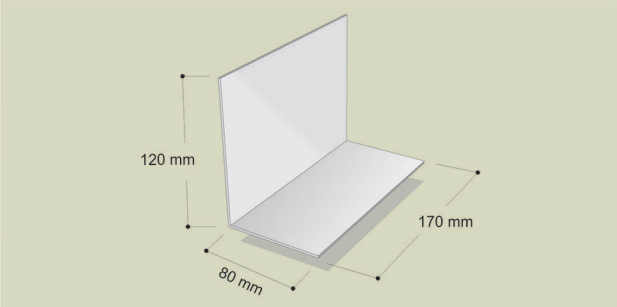

Cantoneira

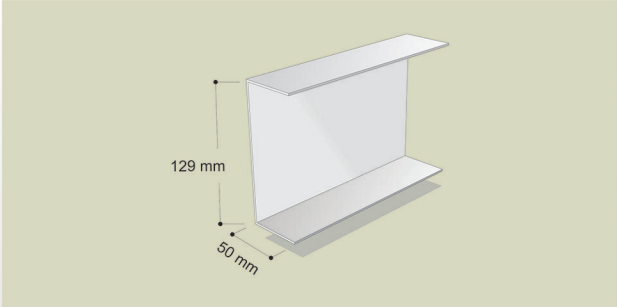

Complemento

Tabela de apoios

Tipo de aplicação	Apoiado (sobre laje)		
Tipo de telha	Telha simples galvan. 0,50 mm (5,00 kgf/m²)	Telha de fibro cimento 6 mm (18,00 kg/m²)	Telha de barro (45,00 kgf/m²)
	Telha sanduíche (12,00 kgf/m²)		Telha de cimento (55,00 kgf/m²)
Peso do sistema (kg/m²)	2,8	3,15	11,07

Tipo de aplicação	Vão livre																													
Tipo de telha	Telha simples galvan. 0,50 mm (5,00 kgf/m²)												Telha de fibro cimento 6 mm (18,00 kg/m²)									Telha de barro (45,00 kgf/m²)								
	Telha sanduíche (12,00 kgf/m²)																					Telha de cimento (55,00 kgf/m²)								
Vão livre (m)	5				6				7				5			6			7			5			6			7		
Vão (m) entre Tesouras	2	2,5	3	3,5	2	2,5	3	3,5	2	2,5	3	3,5	2	2,5	3	2	2,5	3	2	2,5	3	2	2,5	3	2	2,5	3	2	2,5	3
Banzos (mm)	0,65	0,65	0,65	0,8	0,65	0,65	0,8	0,95	0,65	0,8	0,8	0,95	0,65	0,65	0,8	0,65	0,8	0,8	0,8	0,8	0,95	0,65	0,8	0,8	0,8	0,8	0,95	0,8	0,95	
Diagonais (mm)	0,65	0,65	0,65	0,65	0,65	0,65	0,65	0,65	0,65	0,65	0,65	0,65	0,65	0,65	0,65	0,65	0,65	0,65	0,65	0,65	0,65	0,65	0,65	0,65	0,65	0,65	0,65	0,65	0,65	
																		0,8			0,8									
Peso do sistema (kg/m²)	5,14				5,43				5,8				6,01			6,02			6,36			14,99			16,27			16,88		